westerbergs

bubbelbadkar

westerbergs wave 160 sq

Ett rektangulärt bubbelbadkar som passar exakt på samma plats om du byter ut ditt gamla vanliga badkar.

1575x690 mm, maxhöjd 650 mm.
Djup: 465 mm. Vattenmängd 225 liter.

Välj mellan 2 olika system:

Art nr.

20080618 base
20080619 deluxe

Eller att skräddarsy ditt eget massagesystem:

Art nr.
20080270 endast kar
20080271 standard
20080272 upgrade
20080273 exklusive
20080274 premium

Front/Gavel:
Art. nr
20080275 vit front
20080279 vit gavel

bra att veta
Karet är framställt i sanitetsakryl av högsta kvalitet och är förstärkt med glasfiberarmerad polyester. Detta ger ett kar med många fördelar. Det håller värmen bra och har en blank och slitstark yta som inte ger upphov till några mikroorganismer.

bubbelbadkar

westerbergs wave 160 sq

stödfotsplacering

För att undvika att en stödfot hamnar mitt över golvbrunnen bör du kontrollera var karets stödfötter och utlopp är placerade.

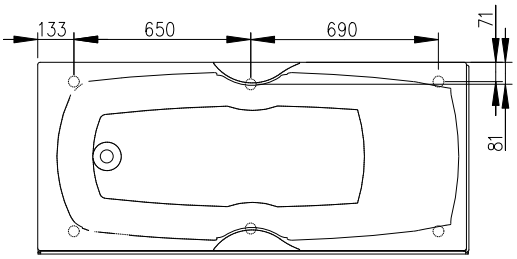

yttermått

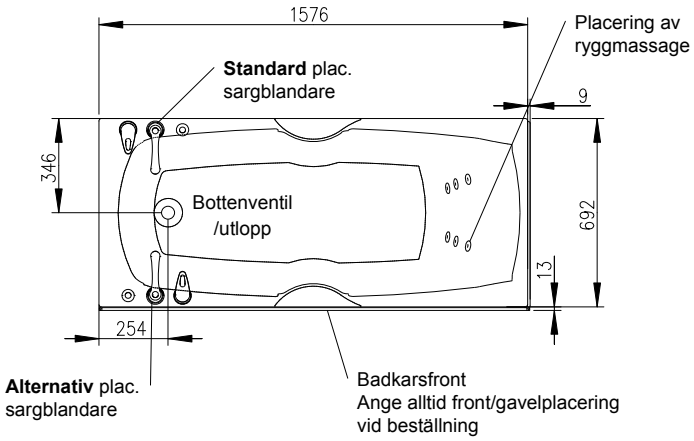

höjdmått

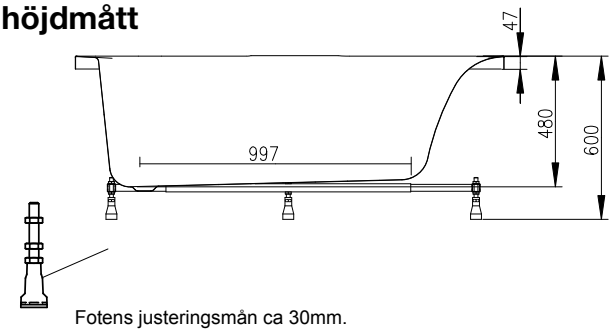

Fotens justeringsmån ca 30mm.
OBS – kan variera beroende på golvets fall.

material

Karet är framställt i sanitetsakryl av högsta kvalitet och är förstärkt med glasfiberarmerad polyester. Detta ger ett kar med många fördelar. Det håller värmen bra och har en blank och slitstark yta som inte ger upphov till några mikroorganismer.

Sanitetsakrylen är mycket hållbar och lätt att rengöra. Om karet tappar glansen går det utmärkt att vaxa med vanligt bil eller båtvax. Repor och småskador går lätt att slipa och polera bort eftersom akrylen är genomfärgad.

Karet har en förstärkt bottenplatta och elgalvaniserat benstativ för att förhindra rostangrepp. Justerbara fötter gör det lätt att passa in karet på alla golv. Karet levereras med komplett avloppssats.

vattenvolym

Volym 220 liter (upp till överfyllnadsskydd)

front

Karet går att få med front.

blandare

På detta kar passar Round, Square och Soft. Blandare kan endast placeras i fotända.

tänk på

Vid inbyggnad skall karet finnas på plats då avvikelse i mått kan förekomma.

Rätt till ändringar i specifikationen förbehålles
2009-09-01